innovativ, beständig & ästhetisch

LEBENSMITTELSPENDER

für unverpackt Läden und Marktwagen

APPLYVRAC®

eterniti®

entwickelt für das Leben!

designed for life!

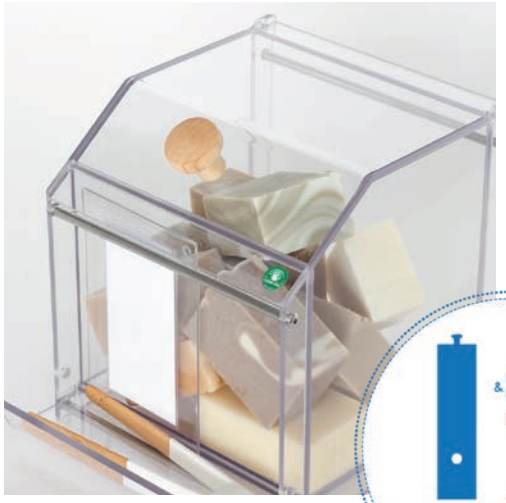

ENTWICKLUNG & PRODUKTION

100% FRANZÖSISCH

Freude am Prinzip null Abfall im Alltag™

Geschütztes Design und Marken

Inhalt

Die Produktpalette APPLYVRAC® Eterniti® **Seite 3**
Generelle Bemerkungen Seite 3
Die wichtigsten Kriterien für unsere Lebensmittelspender Seite 4

Unsere Modelle **Seite 5**
Schüttsilos Seite 5
Schaufelkästen Seite 7
Kleine Präsentationskästen Seite 9
Große Präsentationskästen mit Deckel Seite 10
Große Präsentationskästen ohne Deckel Seite 12
Öl- und Flüssigkeitsspender Seite 14
Honigspender Seite 16
Zubehör Seite 18

Ein paar Installationsbeispiele **Seite 19**

Das Unternehmen APPLYMAGE® **Seite 20**

Die Produktpalette

APPLYVRAC®
eterniti®

Wie ist sie entstanden ?

Die Produktpalette **APPLYVRAC® Eterniti®** ist im Kontakt und Austausch mit zahlreichen Akteuren des verantwortlichen Handels entstanden, die **funktionelle, nachhaltige, ästhetische und sogar spielerische Lebensmittelspender** suchen.

Woraus besteht sie ?

Unsere Produktpalette besteht aus Schüttsilos, Schaufelkästen, Präsentationskästen, speziellen Spendern und verschiedenen Zubehörteilen.
Die Behälter werden nach ökologischen Kriterien hergestellt und **entsprechend den neuen Bedürfnissen des Einzelhandels und der Nachbarschaftsläden** (Bio-Läden, unverpackt Läden, alternative Geschäfte, lokale Produzenten) **weiterentwickelt.**

Wie und wo werden sie produziert ?

Die Behälter der Produktpalette **APPLYVRAC® Eterniti®** werden **ausschließlich in Frankreich konzipiert und produziert** mit Hilfe der besten **Herstellungstechniken** und unter Berücksichtigung möglichst **kurzer Transportwege** und des lokalen Wirtschaftsnetzes.

Welchen Ansprüchen entspricht sie ?

Die für die Produkte APPLYVRAC® Eterniti® verwendeten Materialien sind von hoher Qualität, **recyclebar**, für den "Lebensmittelkontakt" zugelassen und garantiert ohne Bisphenol A.
Diese **Materialien entsprechen den neuesten, geltenden Normen und Regelungen für Lebensmittel** und sind erwiesener Maßen **gesundheitlich unbedenklich**. Dies wurde durch Tests und Analysen von verschiedenen, unabhängigen Labors bewiesen.

An wen richten sie sich ?

Dank ihrer zahlreichen speziellen Möglichkeiten werden die Lebensmittelspender APPLYVRAC® Eterniti® werden als **wahre Alternative** zu den anderen Produkten auf dem Markt betrachtet.
Viele **Lebensmittelläden** und andere Akteure des Prinzips **Null Abfall / zero waste** haben sich bereits für APPLYVRAC® entschieden.

Lebensmittelgeschäft

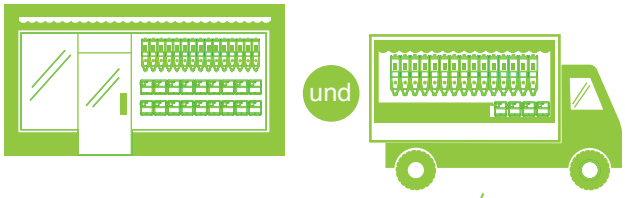

Marktwagen

Normgerechtes für **Lebensmittelkontakt** zugelassenes **Material**

vor der Kommerzialisierung von **20** Testläden geprüft und anerkannt

vertragliche Garantie **5** Jahre

Die Knöpfe und Griffe unsere Behälter sind **Viren** und **Bakterien abweisend** auch Corona Virus

Die wichtigsten Kriterien
für unsere Lebensmittelspender

APPLYVRAC®
eterniti

Einfache, klare Formen

- das Design verbindet **klare Linien, Funktionalität und Ästhetik**
- komplette Transparenz der Behälter für **größte Sichtbarkeit der Ware**, die auf **gepflegte und originelle Weise zur Geltung** gebracht wird
- **einfache Handhabung** für den Kunden
- **visuelle Kontrolle** des Inhalts für das Ladenpersonal :
  - Beobachtung der Mengenentwicklung in den Behältern
  - gute Beobachtung des hygienischen Zustandes

Große Freiheit und Effizienz bei der Ladeneinrichtung

- besonders **platzparende Behälter** in den Regalen
- **breite Auswahl an Größen und Behältertypen,** die jeweils der entsprechenden Ware und deren Haltbarkeit und Umsatz angepasst werden können
- Anbringung der **Behälter auf jeder Art von Möbeln :**
  - zahlreiche Lösungen für die Einrichtung (von Großmutters Geschirrschrank bis hin zu spezifischen Möbeln)
  - verschiedene Möglichkeiten der Anbringung im Angebot (besonders geeignet für Marktwagen)

Ergonomische und intuitive Benutzung

- **sichere** und angenehme **Bedienung :**
  - doppelte, progressive Fallklappe und Beutelhalter auf den Silos
  - weniger Produktverlust dank der Schleusenkammer des Silos
  - nach unten gleitender Deckel auf den Kästen
- **perfekte Stabilität** der Behälter :
  Sicherheit bei der Benutzung
- **sicheres Einfüllen**
- **optimales Verhältnis** von Größe, Gewicht und Inhalt :

Verstärkte Hygiene

- **einfache, integrale Reinigung** :
  - zahlreiche Teile einfach zu demontieren oder ausziehbar (unter anderem der Schüttschnabel der Silos für eine regelmäßige und rasche Reinigung)
  - leichte und zugleich robuste Behälter für eine stressfreie Reinigung
  - Benutzung eines professionellen Geschirrspülers möglich
- **optimale Dichte der Behälter** :
  - System aus Schleusenkammer, doppelten Klappen der Silos und bei den Kästen nach unten gleitenden Öffnungsklappen, die die Hygiene optimieren
  - sehr dichte, hermetisch schließende Kastendeckel
- **die Kontaktzone beschränkt sich beim Bedienen auf den Griff :**
  - Behandlung der Holzgriffe gegen Bakterien und Viren und Coronaviren (auch Covid 19)
  - das Öffnungssystem der Kästen verhindert jeglichen Kontakt mit der Innenseite des Deckels

Außergewöhnliche Haltbarkeit

- die **hohe Qualität** und **Stoßfestigkeit** des Materials garantieren
  - die Robustheit und Langlebigkeit der Behälter
- **verlängerte Lebensdauer** der Produkte :
  - vollständige, einfache und schnelle Reparatur
  - Sie können alle Teile nachbestellen und selbst ersetzen
  - Rein mechanischer Aufbau der Behälter (weder Kleber noch Schweißstellen) und keine Einspritzung von Plastik.
  - Müllreduzierung und Reduzierung der Transportwege
- vertraglich gesicherte **Garantie : 5 Jahre**

Nach Bedarf mögliche **Personalisierung** und **Maßanfertigung**

APPLYVRAC®
eterniti

SCHÜTTSILOS

Für welche Produkte ?

kleinteilig,
nicht pulverförmig,
nicht klebend,
ohne Verpackung,
keine flüssigen Produkte* !

** Die Schüttsilos eignen sich nicht für alle Lebensmittelarten : Orientieren Sie sich an der beigefügten Tabelle « Inhalt/ Behälter ».*

Das System der **DOPPELTEN SCHIEBEKLAPPE** ermöglicht eine **LANGSAME, GENAUE, SICHTBARE MENGENABMESSUNG**.
Die Sicherheitsschleuse dient der Hygiene und vermindert Verluste beim Abfüllen.
Der Beutelhalter erleichert den Abfüllvorgang.
Die abnehmbaren Teile (Deckel,Frontscheibe,Schiebeklappe, Schüttschnabel und Tütenhalter) ermöglichen die **KOMPLETTE REINIGUNG.**
Unterschiedliche Befestigungsmöglichkeiten bieten eine größere Freiheit und Effizienz bei der Anbringung – eine besonders für Marktwagen interessante Lösung !

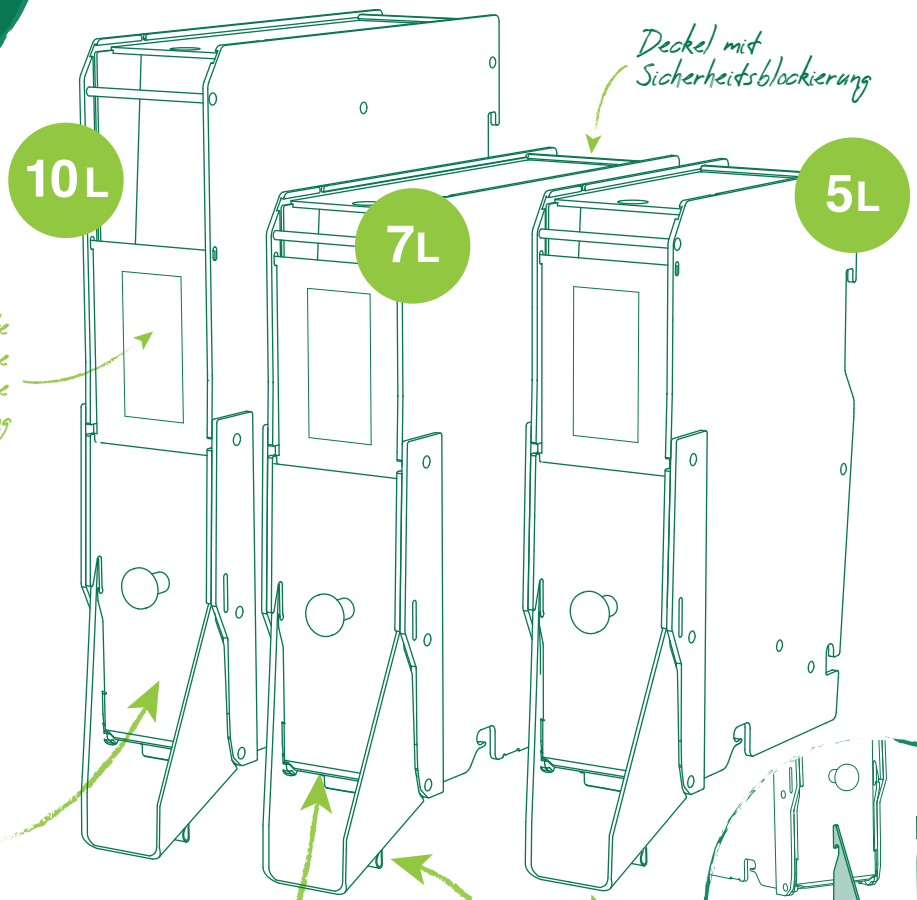

Deckel mit Sicherheitsblockierung

transparente und abnehmbare Etikettenscheibe große Ausführung

langsame, progressive,
vertikale Öffnung

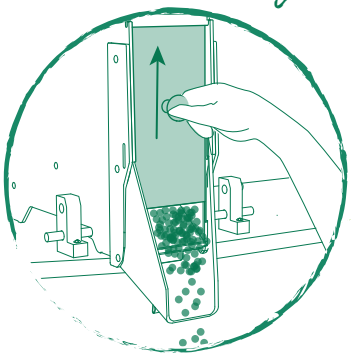

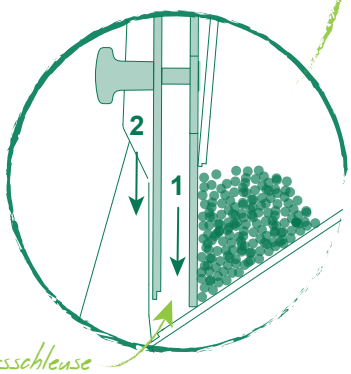

Doppelklappe mit Sicherheitsschleuse

öffnet und schließt in 2 Etappen :
mehr Sicherheit und Hygiene

Sicherheitsschleuse

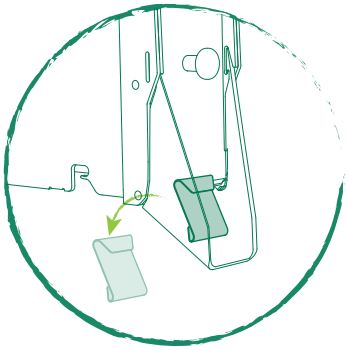

abnehmbarer Schüttsschnabel

für einfaches Einfüllen und Reinigen

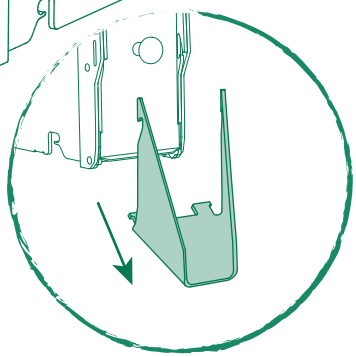

abnehmbarer Beutelhalter

praktisches, kundenfreundliches Abfüllen

SPEZIELLES ZUBEHÖR FÜR SCHÜTTSILOS :
Seite 18

• Maße

5L Gesamtgröße : 120 (b.) x 457 (h.) x 300 (t.) [1]
(ohne Schüttschnabel : 120 (b.) x 395 (h.) x 278 (t.))

7L Gesamtgröße : 120 (b.) x 457 (h.) x 400 (t.) [2]
(ohne Schüttschnabel : 120 (b.) x 395 (h.) x 378 (t.))

10L Gesamtgröße : 120 (b.) x 552 (h.) x 400 (t.) [2]
(ohne Schüttschnabel : 120 (b.) x 490 (h.) x 378 (t.))

[1] *: minimale Tiefe des Möbels oder Regals : 219 mm*
[2] *: minimale Tiefe des Möbels oder Regals : 319 mm*

• Material

für Lebensmittel geeignetes recyclebar PET-G (ohne Bisphenol A), Edelstahl und Silikon, massives Holz (PECF)

• Gewicht

5L : circa 2,1 kg
7L : circa 2,4 kg
10L : circa 2,9 kg

verlängerte Lebensdauer

integrale Reparierbarkeit

optimale Raumnutzung

antibakterielle Behandlung der Griffknöpfe

APPLYVRAC®
eterniti®

SCHAUFELKÄSTEN

Für welche Produkte ?

Geeignet für Produkte aller Größen, in Pulver- oder Mehlform, komplexe Formen, keine flüssigen Produckte

Die Schaufelkästen APPLYVRAC® Eterniti®, **BESONDERS DICHT**, eignen sich sowohl für **LEBENSMITTEL ALS AUCH FÜR VIELE ANDERE PRODUKTE.**
Ihre abnehmbare Verschlussklappe, Deckel und Schaufelablage **ERLEICHTERN DEN FÜLLVORGANG UND DIE REINIGUNG.**

Dank des optimalen Verhältnisses von Platzbedarf und Inhaltsmenge, sowie der breiten Öffnung, sind die 20L- und 30L- Kästen besonders geeignet für **PRODUKTE MIT EINEM HOHEN UMSATZ** (Nudeln, Zucker, Mehl, Waschsoda, Tiernahrung, usw)

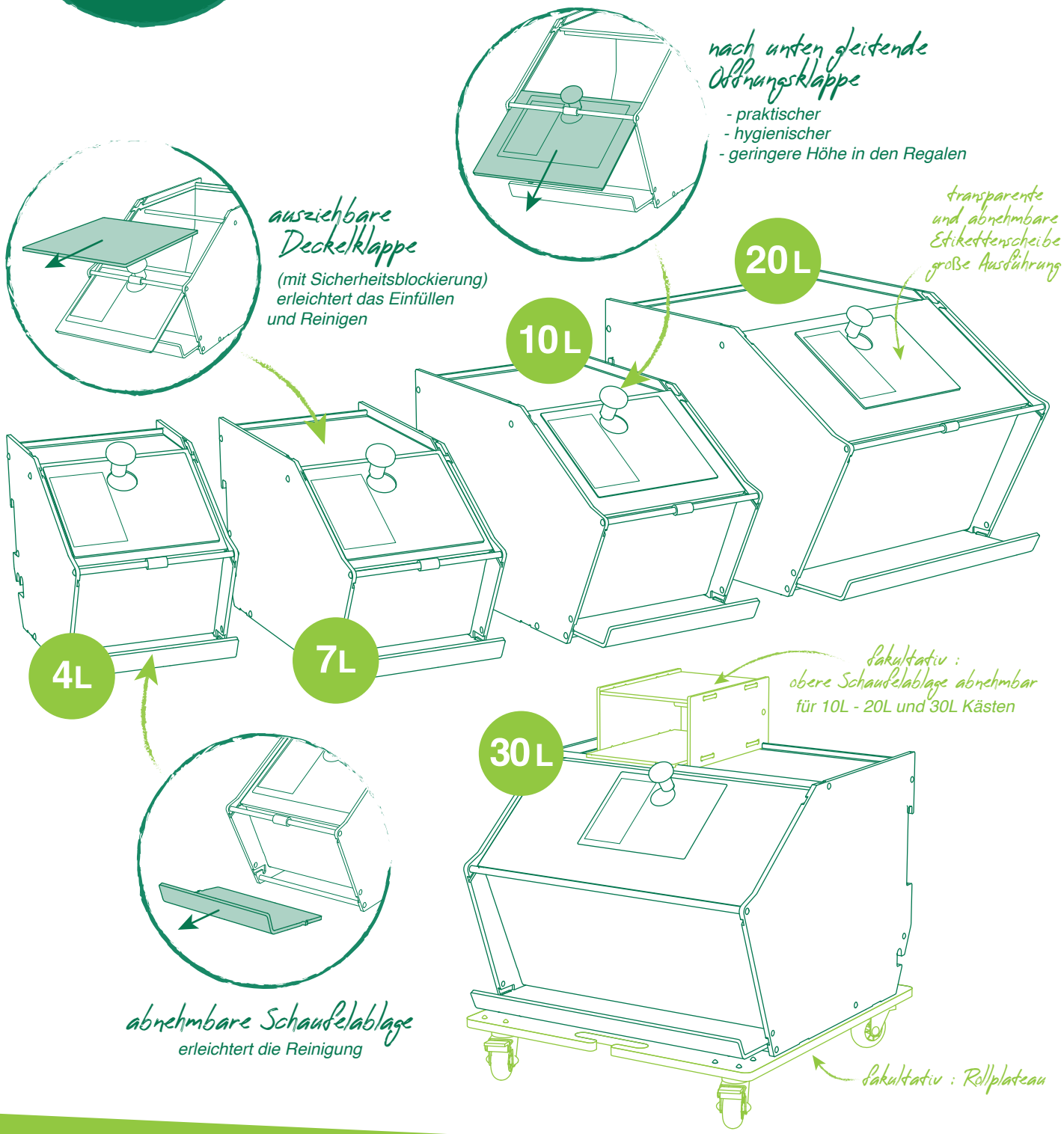

APPLYVRAC®
eterniti

SCHAUFELKÄSTEN

• Maße

4L : 170 (b.) x 217 (h.) x 270 (t.)
7L : 170 (b.) x 217 (h.) x 375 (t.)
10L : 200 (b.) x 250 (h.) x 385 (t.)
20L : 316 (b.) x 293 (h.) x 400 (t.)
30L : 392 (b.) x 315 (h.) x 415 (t.)

• Material

für Lebensmittel geeignetes recyclebar PET-G (ohne Bisphenol A), Edelstahl und Silikon, massives Holz (PECF)

• Gewicht

4L : circa 1,2 kg
7L : circa 1,6 kg
10L : circa 2 kg
20L : circa 3,6 kg
30L : circa 5,4 kg
(Rollplateau : circa 2,1 kg)

verlängerte Lebensdauer

integrale Reparierbarkeit

hermatische Dichte

antibakterielle Behandlung der Griffknöpfe

APPLYVRAC®
eterniti®

KLEINER PRÄSENTATIONSKASTEN

Für welche Produkte ?

ideal
für besonders
empfohlene Ware !

Der 3 Liter Präsentationskasten APPLYVRAC® Eterniti® ist besonders geeignet, **LOCKPRODUKTE, EMPFOHLENE** oder **TEURE PRODUKTE** in den Focus zu rücken.
Durch seine **RAUMSPARENDE FORM** kann er an jedem beliebigen Ort des Ladens Platz finden.
Mit den abnehmbaren Teilen (Deckel, Fassadenwand und Schaufelablage) ist er einfach und schnell zu reinigen.

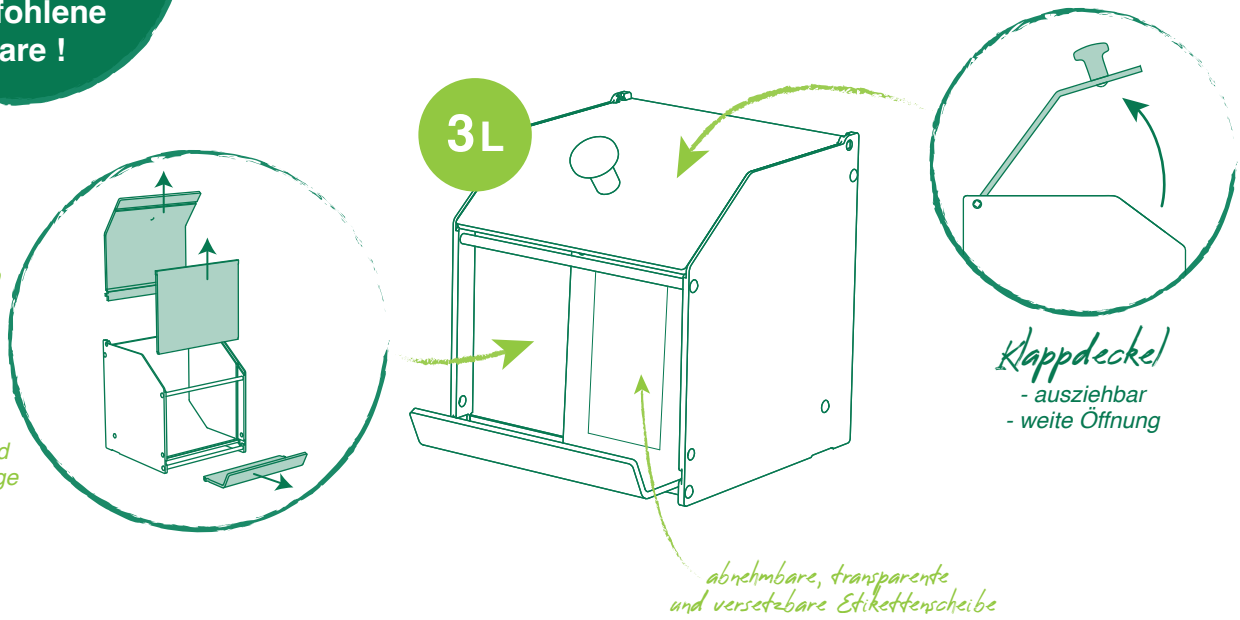

- **Maße**
  170 (b.) x 196 (h.) x 215 (t.)
- **Material**
  für Lebensmittel geeignetes recyclebar PET-G (ohne Bisphenol A), Edelstahl und Silikon, massives Holz (PECF)
- **Gewicht**
  circa 0,9 kg

verlängerte Lebensdauer

integrale Reparierbarkeit

leicht

ideal für die **Festtagszeit**

antibakterielle Behandlung der Griffknöpfe

APPLYVRAC®
eterniti®

GROßER PRÄSENTATIONSKASTEN

MIT DECKEL

Dank ihrer Form und **MODULARITÄT** eignen sich die großen Präsentationskästen mit Deckel APPLYVRAC® Eterniti® eignen sich für Produkte, die eine **BESONDERE PRÄSENTATION** erfordern und keinen Platz in den Schüttsilos oder Schaufelkästen finden, wie zum Beispiel Schokolade oder Kosmetikprodukte, Lockprodukte oder **WERTVOLLE WARE**. Der abnehmbare Deckel und Schaufelhalter **ERLEICHTERN DIE BENUTZUNG UND REINIGUNG** wesentlich.

KLASSISCHES MODELL

OHNE PODIUM

Für welche Produkte ?

- nur für nicht krümelnde Produkte **ohne Rückstände**
- **nicht geeignet für Pulver**

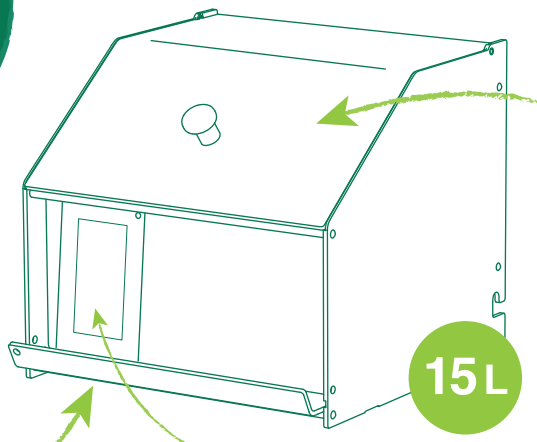

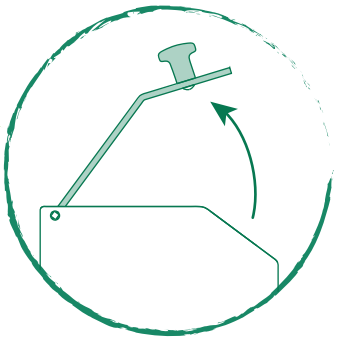

Klappdeckel
- *ausziehbar*
- *weite Öffnung*

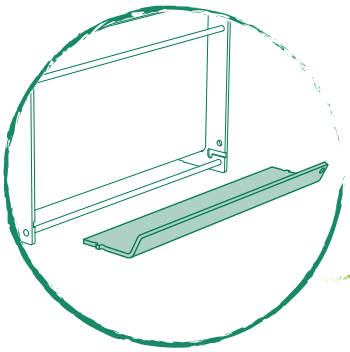

abnehmbare Zangenablage
erleichtert die Reinigung

abnehmbare, transparente und versetzbare Etikettenscheibe
(zusätzliche Scheiben auf Nachfrage)

MODELL A

MIT PODIEN UND MODULIERBAREN BOXEN

Für welche Produkte ?

ideal für Schokolade und kosmetische Produkte !

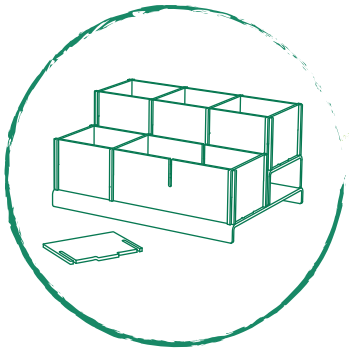

modulierbare Podien
- *in 2 bis 6 Fächer*
- *abnehmbar und komplett zerlegbar*

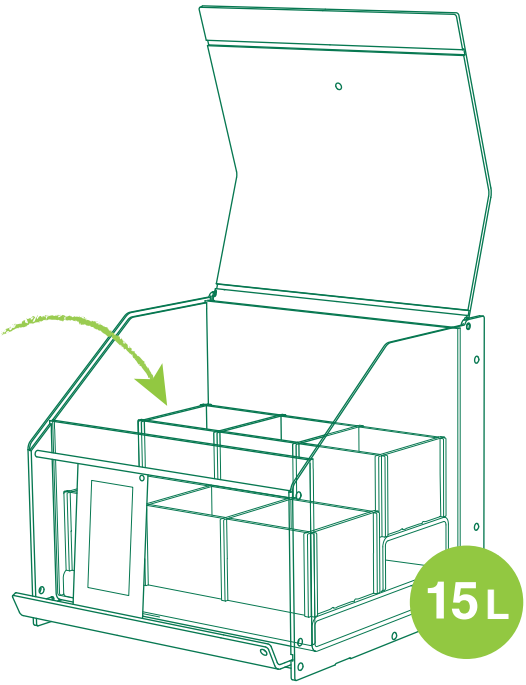

APPLYVRAC®
eterniti

GROßER PRÄSENTATIONSKASTEN

MIT DECKEL

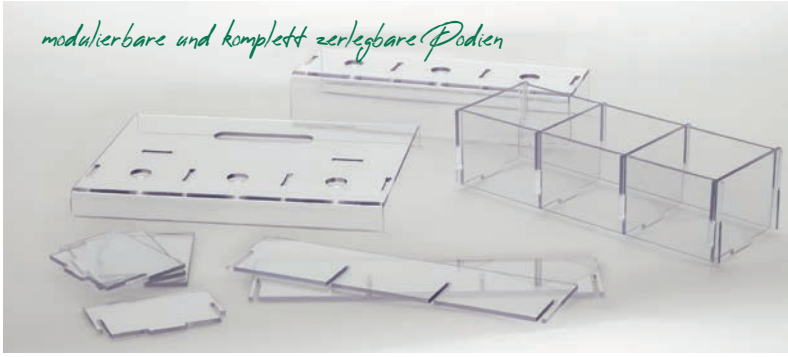

• Maße

Gesamtgröße : 312 (b.) x 281 (h.) x 327 (t.)
Innenraum : 90 (b.) x 75 (h.) x 89 (t.)

• Material

für Lebensmittel geeignetes recyclebar PET-G
(ohne Bisphenol A) und Edelstahl, massives Holz (PECF)

• Fassungvermögen

Modell A :
- 36 bis 60 Tafeln Schokolade (je nach Dicke)
- Kosmetik une Hygieneartikel oder andere : je nach Ware unterschiedlich

• Gewicht

klassisches Modell : circa 2,6 kg
Modell A : circa 3,9 kg

verlängerte Lebensdauer

integrale Reparierbarkeit

große **Modularität**

antibakterielle Behandlung der Griffknöpfe

APPLYVRAC®
eterniti®

GROßER PRÄSENTATIONSKASTEN

OHNE DECKEL

Die großen Präsentationskästen APPLYVRAC® Eterniti® können durch **IHREN OFFENEN ZUGANG** sehr unterschiedliche Produkte, auch solche mit speziellen Formen enthalten, die nicht in die anderen Behälter passen.

KLASSISCHES MODELL

OHNE PODIUM

Für welche Produkte ?

- nur für nicht krümelnde Produkte **ohne Rückstände**
- **nicht geeignet für Pulver**

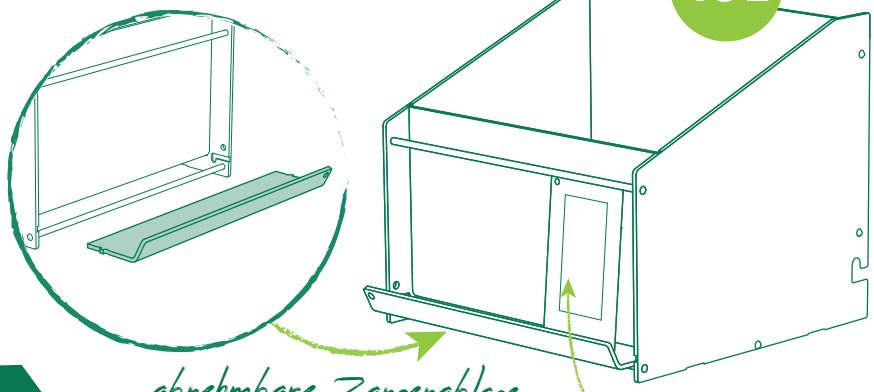

abnehmbare Zangenablage
erleichtert die Reinigung

abnehmbare, transparente und versetzbare Etikettenscheibe
(zusätzliche Scheiben auf Nachfrage)

MODELL C

MIT PODIEN UND GROSSEN ZYLINDERGLÄSERN

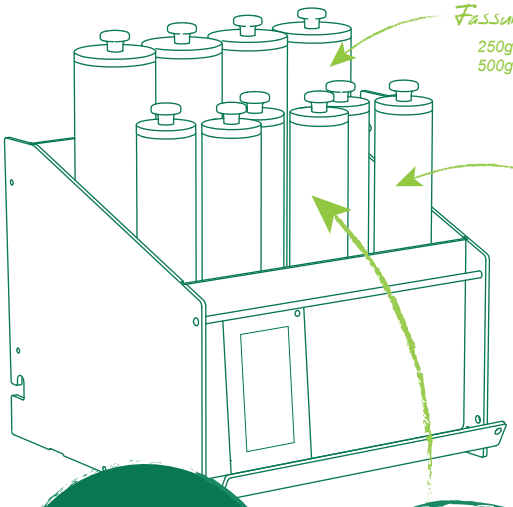

Fassungsvermögen der Gläser
250g lange Nudeln / 400 ml - Glas
500g lange Nudeln / 880 ml - Glas

Borosilikatglas

Für welche Produkte ?
ideal für lange Nudeln !

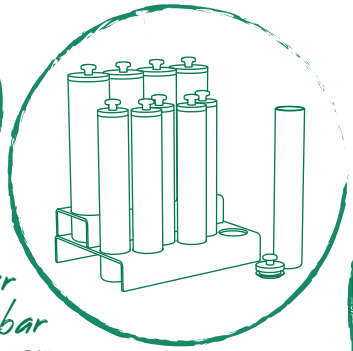

Podien und Gläser modulierbar

- *sehr dichter Verschluss der Gläser*
- *einfache und schnelle Reinigung*

MODELL D

MIT PODIEN UND KLEINEN ZYLINDERGLÄSERN

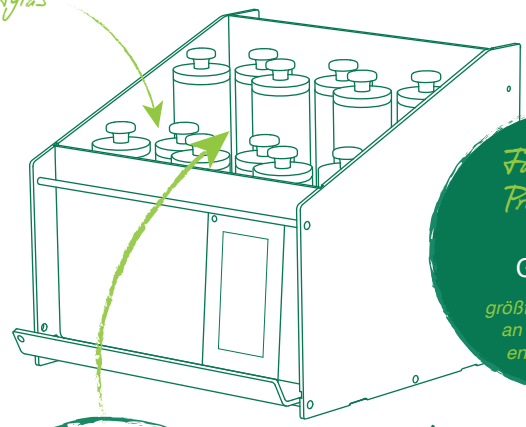

Für welche Produkte ?
ideal für Gewürze !

größtmögliche Vielfalt an Produkten auf engstem Raum !

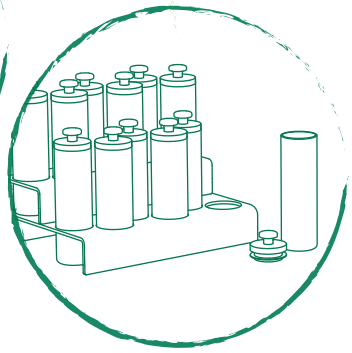

Podien und Gläser modulierbar

- *sehr dichter Verschluss der Gläser*
- *einfache und schnelle Reinigung*

3 mögliche Konfigurationen

- *12 Gläser 230 ml*
- *4 Gläser 500 ml + 6 Gläser 230 ml*
- *8 Gläser 500 ml*

APPLYVRAC®
eterniti

GROßER PRÄSENTATIONSKASTEN

OHNE DECKEL

• Maße

klassisches Modell : 312 (b.) x 275 (h.) x x 327 (t.)
Modell C : 312 (b.) x 378 (h.) x 327 (t.)
Modell D : 312 (b.) x 275 (h.) x 327 (t.)

• Material

für Lebensmittel geeignetes recyclebar PET-G (ohne Bisphenol A), Edelstahl un Borosilikatglas, massives Holz (PECF)

• Fassungvermögen

Modell C : 4 Gläser 880 ml und 6 Gläser 400 ml
Modell D (3 mögliche Konfigurationen) :
- 12 Gläser 230 ml
- 4 Gläser 500 ml und 6 Gläser 230 ml
- 8 Gläser 500 ml

• Gewicht

klassisches Modell : circa 2,2 kg
modèle C : circa 5,8 kg
modèle D : circa 4,6 kg

verlängerte Lebensdauer

integrale Reparierbarkeit

hermatische Dichte der Gläser

antibakterielle Behandlung der Griffknöpfe

APPLYVRAC®
eterniti®

ÖL- UND FLÜSSIGKEITSSPENDER

Für welche Produkte ?

ideal für pflanzliches Öl !

Die Öl-und Flüssigkeitsspender APPLYVRAC® Eterniti® wurden entwickelt, um eine **SICHERE, SAUBERE BEDIENUNG** zu ermöglichen dank ihres Edelstahlhahns und ihrer Abstellplatte.
Das **BESONDERE ABFLUSSSYSTEM** ermöglicht es, den Rest bis auf den letzten Tropfen aufzufangen.
Es erleichtert ebenfalls die Reinigung des Behälters.
Und ihre vollständige Transparenz valorisiert die angebotene Ware bestens.

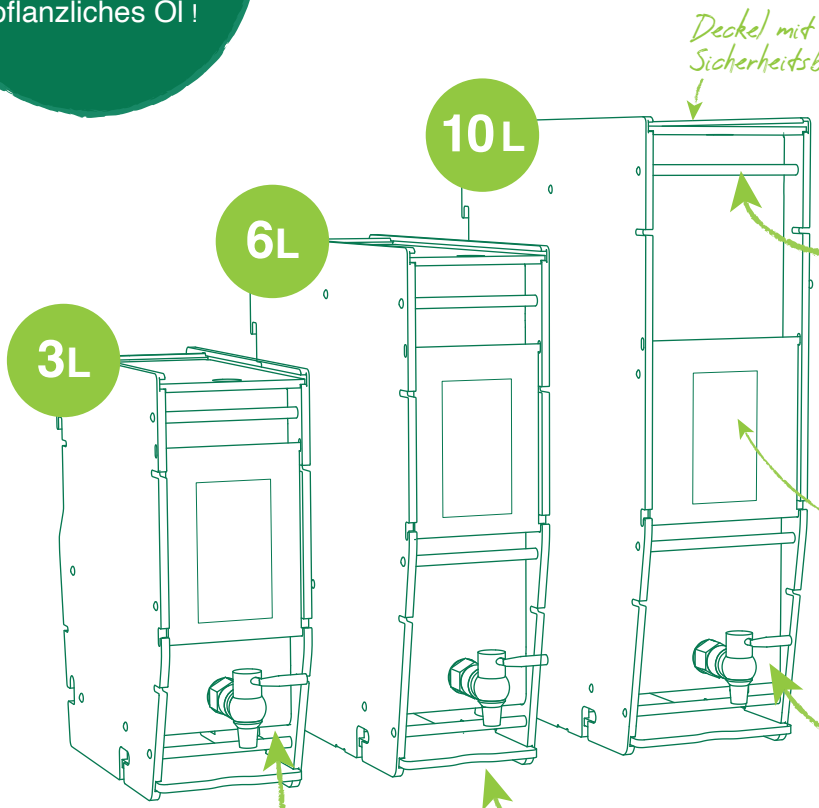

Deckel mit Sicherheitsblockierung

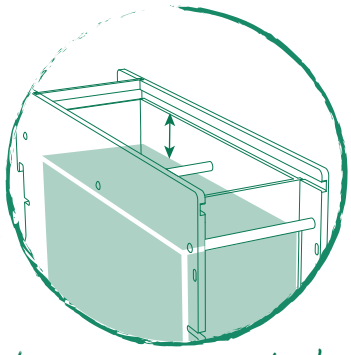

Sicherheitszone gegen Überlaufrisiko

bei der Manipulation der 6L- und 10L Behälter Entlerung

transparente und abnehmbare Etikettenscheibe große Ausführung

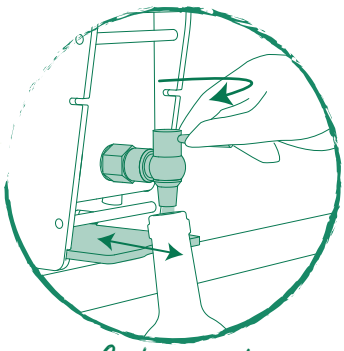

einfache, saubere Selbstbedienung

- *völlig autonom*
- *umkehrbarer Edelstahlhahn mit Blockiersystem*
- *Abstellplatte*

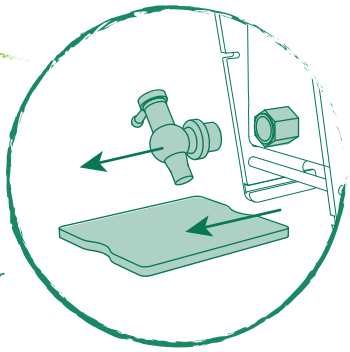

komplette, einfache Reinigung

- *abnehmbare Hähne mit beigelieferten Material*
- *Platte abnehmbar*

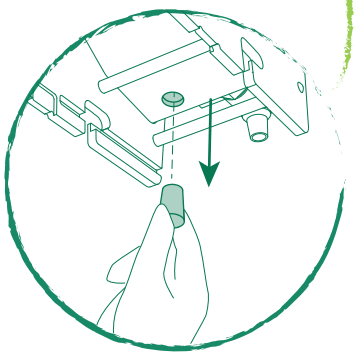

Entleerungssystem

- *Auffang des Restes*
- *einfache Reinigung*

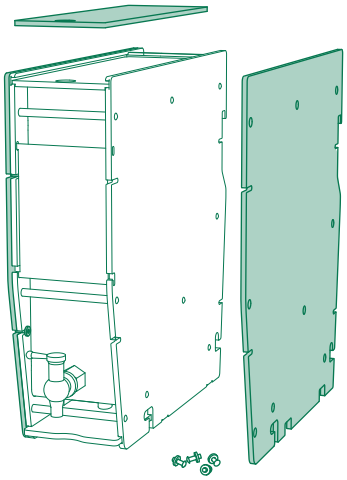

ZUBEHÖRTEILE

LICHTSCHUTZPLATTEN FÜR DIE SEITENWÄNDE

(fakultativ)

2 abnehmbare Seiten
und eine Deckelplatte :
Schutz gegen UV-Strahlung

APPLYVRAC®
eterniti

ÖL- UND FLÜSSIGKEITSSPENDER

• Maße

Modell 3L : 116 (b.) x 310 (h.) x 310 (t.)[1]
Modell 6L : 116 (b.) x 395 (h.) x 388 (t.)[2]
Modell 10L : 144 (b.) x 490 (h.) x 388 (t.)[2]

[1] : minimale Tiefe des Auflagebretts oder Möbels : 244 mm
[2] : minimale Tiefe des Auflagebretts oder Möbels : 319 mm

• Material

für Lebensmittel geeignetes recyclebares PET-G (ohne Bisphenol A), Edelstahl und Silikon,

Lichtschutzplatten : Sperrholz

• Gewicht

Modell 3L : circa 2,3 kg
Modell 6L : circa 3,3 kg
Modell 10L : circa 4,3 kg

verlängerte Lebensdauer

integrale Reparierbarkeit

keine Reste im Spender

einfache Reinigung

APPLYVRAC®
eterniti®

HONIGSPENDER

Für welche Produkte ?

idéal für
flüssigen Honig

wie :
Akazien- , Weidendorn-, Kastanien-, Eichen-, Wald-, Luzern-, Berg-, Orangenblüten-, Tannen- und Lindenblütenhonig..

Der Honigspender **APPLYVRAC® Eterniti®** wurde entwickelt, um eine **SICHERE, SAUBERE BEDIENUNG** zu ermöglichen dank seines patentierten Tropfen abschneidenen Hahns und seiner Abstellplatte.
Das **BESONDERE ABFLUSSSYSTEM** ermöglicht es, den Rest bis auf den letzten Tropfen aufzufangen. Es erleichtert ebenfalls die Reinigung des Behälters.

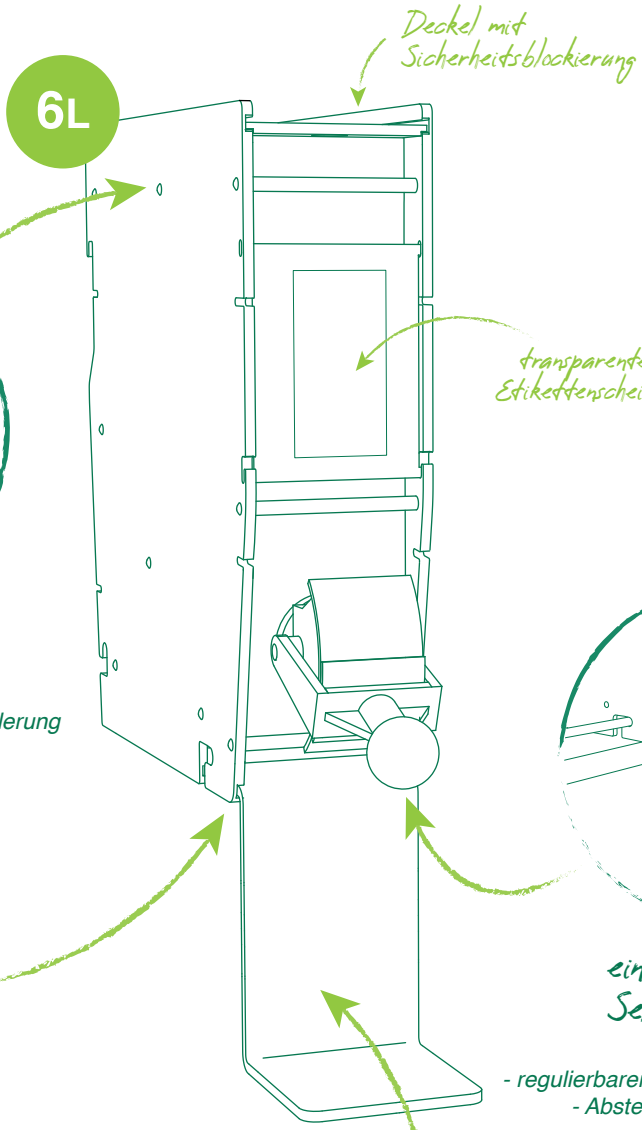

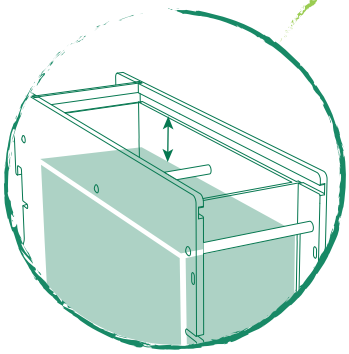

Sicherheitszone gegen Überlaufrisiko

bei der Manipulation der Behälter Entlerung

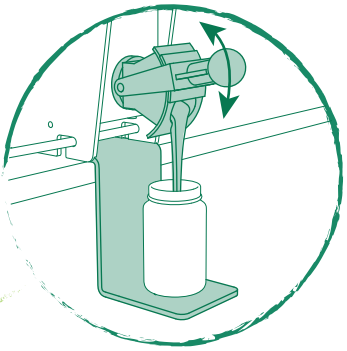

einfache, saubere Selbstbedienung

- völlig autonom
- regulierbarer Antitropfhonighahn (patentiert)
- Abstellplatte für den Honigtopf

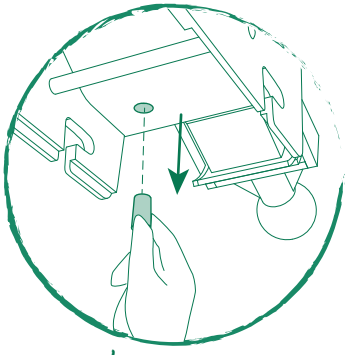

Entleerungssystem

- Auffang des Restes
- einfache Reinigung

komplette, einfache Reinigung

- abnehmbare Hähne mit beigeliefertem Material
- Platte abnehmbar

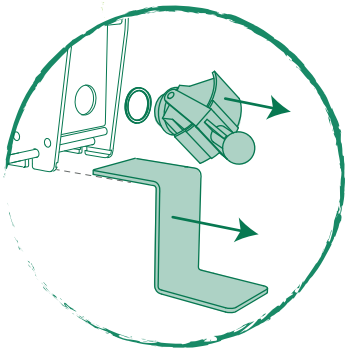

APPLYVRAC®
eterniti

HONIGSPENDER

• Maße

- ohne Abstellplatte : 116 (b.) x 395 (h.) x 478 (t.)*
- ohne Abstellplatte : 116 (b.) x 550 (h.) x 478 (t.)*

** : minimale Tiefe des Möbels oder Auflagebretts : 319 mm*

• Material

für Lebensmittel geeignetes recyclebares PET-G (ohne Bisphenol A), Edelstahl und Silikon

• Gewicht

circa 3,3 kg

verlängerte Lebensdauer

integrale Reparierbarkeit

keine Reste im Spender

einfache Reinigung

APPLYVRAC®
eterniti

ZUBEHÖRTEILE

BEFESTIGUNGSBAUSATZ

einheitliches System für alle zu befestigenden Spender APPLYVRAC® Eterniti® *

• Material
Sperrholz PEFC

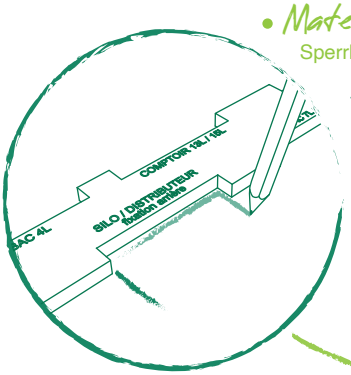

Positionierungswinkel

- bestimmt die Positionierung der Holzstützen
- erlaubt einen schnellen, leichten und sicheren Aufbau

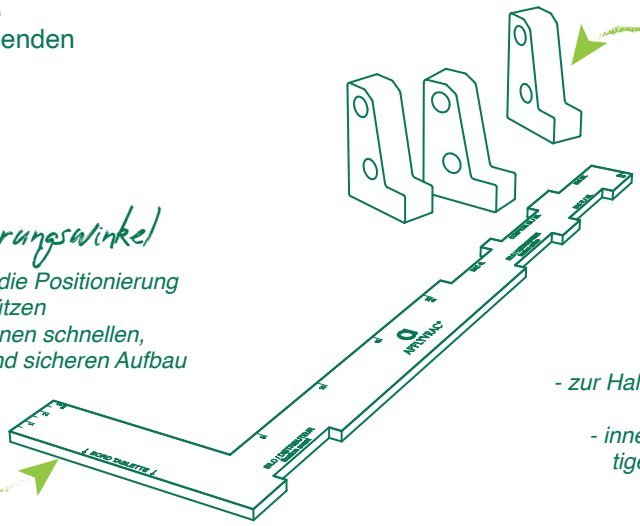

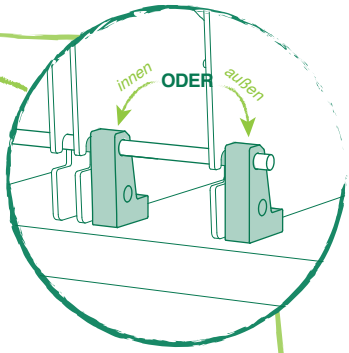

Holzstützen

- zur Halterung der Rückhaltestange (nicht beigefügt)
- innen oder außen der zu befestigenden Behälter anzubringen

* : Die Befestigung an der Stange mit den Holzstützen ist für die speziellen Spender obligatorisch ! Sie ist fakultativ für die Schaufelkästen und die Präsentationskästen in den immobilen Läden.

EINFÜLLTRICHTER

ein Modell für alle Silos APPLYVRAC® Eterniti®

• Material
Recyclebares PET-G (ohne Bisphenol A)

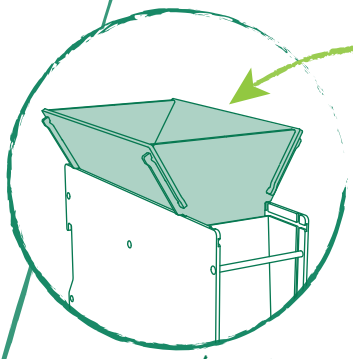

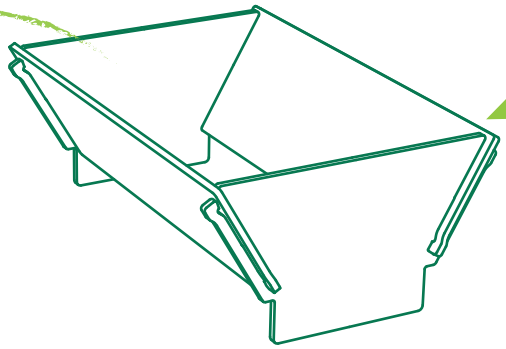

praktisch

sauberes, schnelles und sicheres Einfüllen

vollständig zerlegbar

- platzsparend (wird flach geliefert)
- einfache und schnelle Reinigung

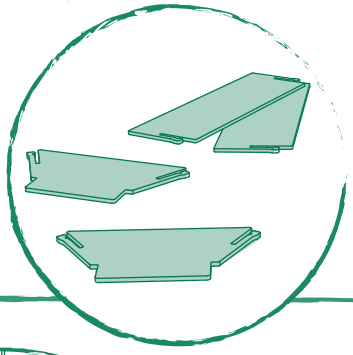

BEDIENUNGSTRICHTER

für den Kunden

• Material
Recyclebares PE-HD (ohne Bisphenol A)

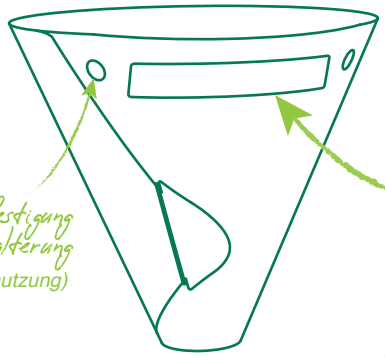

Öffnungen für Befestigung an einer Halterung
(sichere Benutzung)

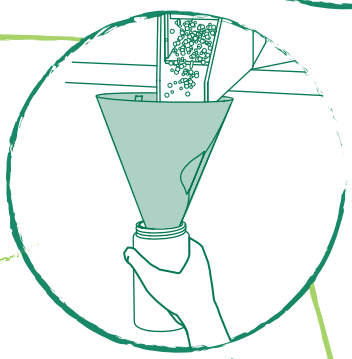

praktisch

- für die Selbstbedienung (kann an der Beutelhalterung angebracht werden)
- ein Modell für alle Silos Applyvrac®

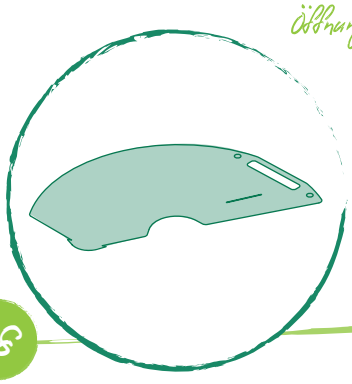

ausrollbar

- platzsparend (wird flach geliefert)
- einfache, schnelle Reinigung

Einige Installationsbeispiele
DER SERIE

APPLYVRAC®
eterniti

Molendini (27 - Louviers)

Epilibre (Lausanne - Suisse)

Au Comptoir d'Aurélie (29 - Briec)

Bee Vrac (67 - Strasbourg)

Biocoop Tourne-Sol (11 - Carcassonne)

Le Ty Vrac de Maman (44 - Treillières)

Au Grain Près (13 - Marseille)

On Part en Vrac (59 - Armentières)

Das Unternehmen

APPLYMAGE®
ECO

Sein Know-how

APPLYMAGE®, bei Lyon etabliert, entwickelt und produziert **seit 2007** Verkaufsständer für technische Geräte und Spender für unterschiedliche Wirtschaftszweige, wie zum Beispiel das Gesundheitswesen und den wohnortnahen Einzelhandel.
Ziel und Aufgabe der Produkte von APPLYMAGE® ist es, im Interesse einer besseren Kommerzialisierung die **Waren unserer Kunden ins rechte Licht zu setzen**.

Die Produkte von APPLYMAGE® werden **direkt von uns vertrieben** und sind über unsere Kunden **auf allen fünf Kontinenten vertreten,** in mehr als 80 Ländern.

Ihre Philosophie

APPLYMAGE® und seinen Designern, mehrmals vom "Observeur du design" ausgezeichnet, liegt am Herzen, unsere Produkte im **ökologischen Sinn lokal zu entwickeln und zu produzieren.**
Unsere Produkte werden **in Frankreich produziert,** kontinuierlich weiterentwickelt, sind **innovativ** und äußerst **langlebig**, und orientieren sich an den Bedürfnissen ihrer Benutzer.
APPLYMAGE® investiert regelmässig und massiv in den **gewerblichen Rechtsschutz**, um seine **Innovationen**, die jährlich auf den Markt kommen, zu **schützen.**

Applymage® Eco

Mit seinen Produktpaletten APPLYVRAC® und Eterniti® konzentriert sich APPLYMAGE® Eco auf die Entwicklung von Material und Lösungen für die Einrichtung und Belebung des wohnortnahen **Einzelhandels**, besonders **Bio-Läden** und **unverpackt Läden** als auch **Hotels** und **private Haushalte**.

mehr als **16** Jahre Erfahrung
mehr als **39 000** Artikel Applyvrac® in Benutzung
mehr als **600** Lebensmittelläden ausgestattet

Réseau Vrac

unverpackt e.V.
Verband der Unverpackt-Läden

in Frankreich und international eingetragenes MARKENZEICHEN, ALLE INNOVATIONEN rechtlich geschützt

& ENTWICKLUNG PRODUKTION
100% FRANZÖSISCH

APPLYMAGE® Eco
18 rue des Frères Lumière
69680 CHASSIEU - Frankreich
+33 (0)9.64.22.06.45
+33 (0)6.73.52.95.77
contact@applymage.com
www.applymage-eco.com

© 2023 - Applymage® - All rights reserved / Geschütztes Design und Marken
Begleitpapier und Bilder unverbindlich / grafisches Konzept : Applymage® / version 4e trimestre 2023 - 27/11/2023